LEDguardian®
TRUCK FLARE Signal TA19

LEDSL103

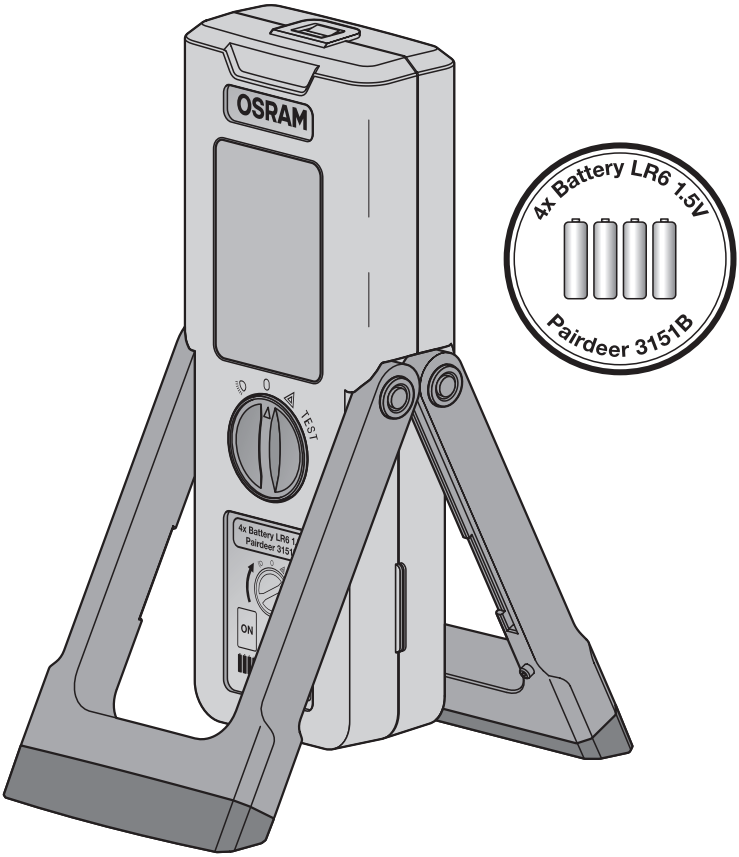

2 YEAR OSRAM GUARANTEE*

OSRAM

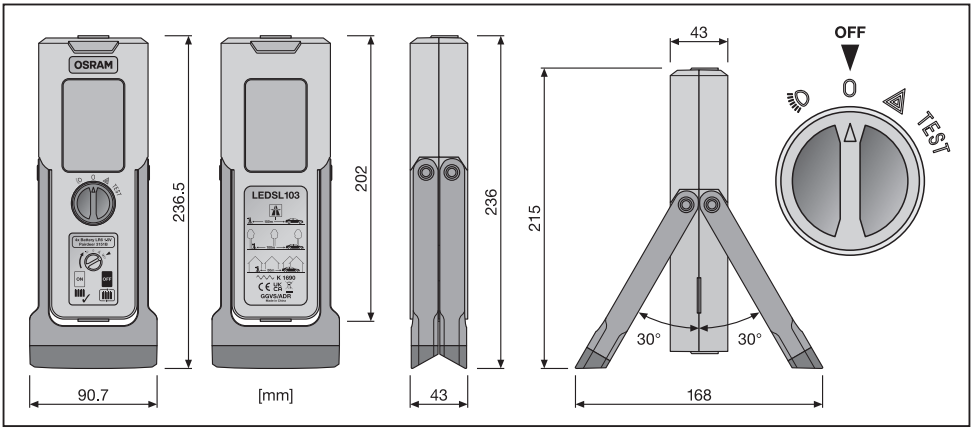
OSRAM
LEDSL103
236.5
202
236
215
43
90.7
[mm]
43
168
30°
30°
OFF
TEST

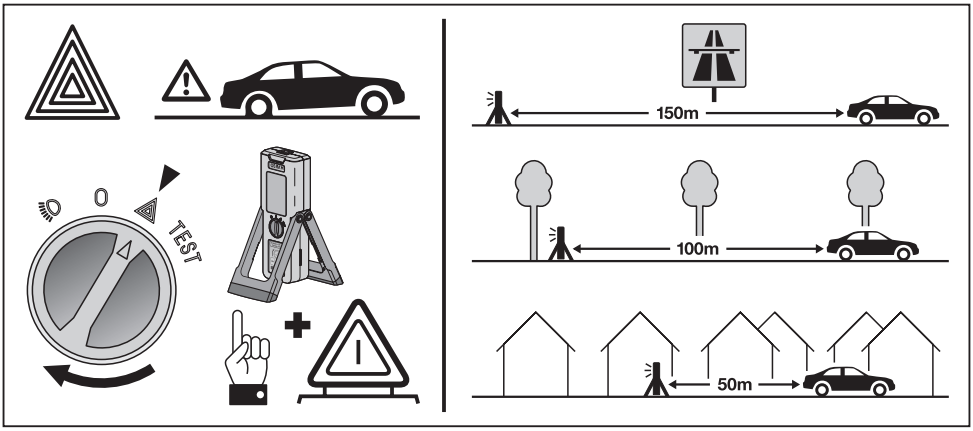
TEST
150m
100m
50m

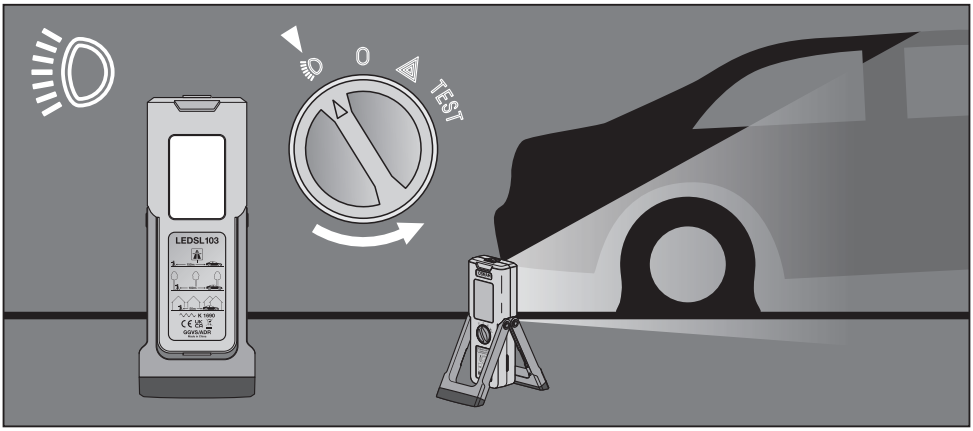
TEST
LEDSL103

OSRAM

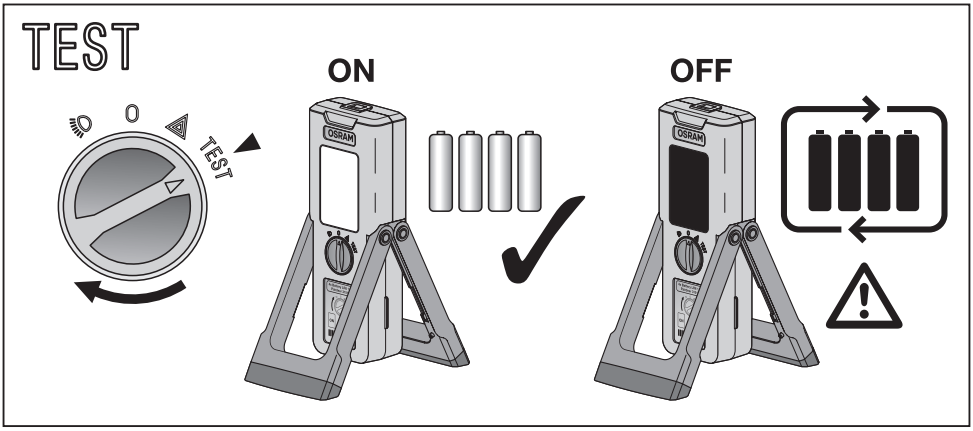
TEST
ON
OFF
0
TEST
OSRAM
OSRAM

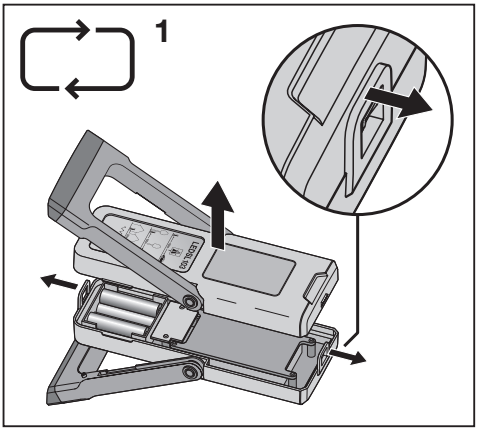
1
LEDSL103

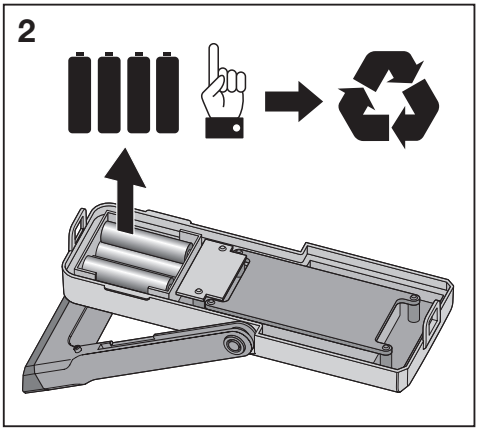
2

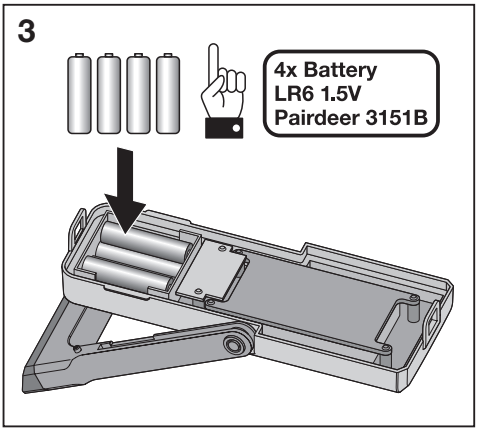
3
4x Battery
LR6 1.5V
Pairdeer 3151B

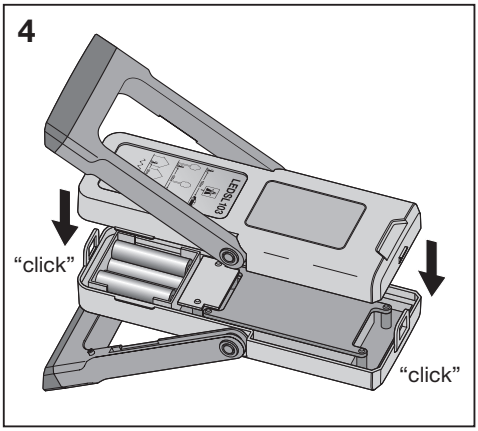
4
LEDSL103
“click”
“click”

OSRAM

(GB) Permitted within the realm of the German road traffic act (StVZO) when using the battery type noted on the lamp. Approval is not valid if other types of batteries are used. For questions regarding maintenance or technical problems, please contact OSRAM customer service via automotive-service@osram.com. *Product replacement for product fault when used in non-commercial applications.

(D) Zugelassen im Bereich der StVZO bei Verwendung des auf der Leuchte vermerkten Batterietyps. Bei Verwendung anderer Batterietypen erlischt die Zulassung. Wenden Sie sich bei Fragen zur Wartung oder bei technischen Problemen bitte an den OSRAM Kundendienst, den Sie unter automotive-service@osram.com erreichen. *Leuchte. Produktersatz für Produktfehler bei nicht gewerblichem Gebrauch.

(F) Autorisé uniquement dans le cadre de la loi allemande sur la circulation routière (StVZO) si le type de batterie indiqué sur la lampe est utilisé. L'homologation n'est pas valide si d'autres types de batteries sont utilisés. Pour toute question relative à l'entretien du produit ou tout problème technique, veuillez contacter le service clients OSRAM en écrivant à automotive-service@osram.com. *Garantie OSRAM de 2 ans. Remplacement du produit défectueux utilisé à des fins non commerciales.

(I) Autorizzato esclusivamente nell'ambito della legge tedesca sulla circolazione stradale (StVZO) quando viene utilizzato il tipo di batteria riportato sulla lampada. L'omologazione non è valida se vengono utilizzati altri tipi di batteria. Per domande sulla manutenzione o problemi tecnici contattare il servizio clienti OSRAM all'indirizzo automotive-service@osram.com. *Lume. 2 anni di garanzia OSRAM. Sostituzione del prodotto difettoso in caso di utilizzo non professionale.

(E) El uso del tipo de batería indicado en la lámpara está permitido dentro del ámbito establecido por el decreto-ley alemán relativo al transporte por carretera (StVZO). Su autorización no es válida si se usa otro tipo de baterías. Si tuviera algún problema técnico o alguna consulta sobre el mantenimiento póngase en contacto con el servicio de atención al cliente OSRAM a través de automotive-service@osram.com. *Luminaria. 2 años de garantía OSRAM. Sustitución del producto defectuoso en caso de uso no comercial. Fabricado en China.

(P) Permitido no âmbito da lei alemã de trânsito rodoviário (StVZO) para a utilização com o tipo de bateria indicado na lâmpada. A aprovação perderá a validade se outros tipos de baterias forem usados. Em caso de questões relacionadas com a manutenção ou problemas técnicos, entre em contacto com a assistência técnica OSRAM, automotive-service@osram.com. *Luminária. 2 anos de garantia OSRAM. Substituição para produto com falha quando usado em aplicações não comerciais. Fabricado na China.

(GR) Επιτρέπεται εντός των πλαισίων του γερμανικού νομοσχεδίου περί οδικής κυκλοφορίας (StVZO) κατά τη χρήση του τύπου μπαταρίας που αναγράφεται στη λάμπα. Η έγκριση ακυρώνεται εάν χρησιμοποιηθούν άλλοι τύποι μπαταριών. Για ερωτήσεις σχετικά με τη συντήρηση και για τεχνικά προβλήματα, επικοινωνήστε με την εξυπηρέτηση πελατών της OSRAM στη διεύθυνση automotive-service@osram.com. *Φωτιστικό. 2 έτη εγγύηση OSRAM. Ανταλλακτικό για χρήση σε περίπτωση βλάβης από μη εμπορική χρήση. Χώρα προέλευσης Κίνα.

(NL) Toegestaan binnen het domein van de Duitse wegenverkeerswet (StVZO) bij gebruik van het batterijtype vermeld op de lamp. Toestemming geldt niet indien er andere batterijtypen worden gebruikt. Voor vragen over onderhoud of technische problemen kunt u contact opnemen met de klantenservice van OSRAM via automotive-service@osram.com. *Vervanging van product vanwege defect bij product bij niet-industrieel gebruik.

(S) Tillåts inom ramen för den tyska trafikförordningen (StVZO) när batterltypen som är angiven på lampan används. Godkännandet är inte giltigt om andra typer av batterier används. Om du har frågor om underhåll eller tekniska problem kontaktar du OSRAM:s kundtjänst via automotive-service@osram.com. *Ersättningsvara för felaktig produkt vid icke-kommersiell användning.

(FIN) Sallittu Saksan tieliikennelain (StVZO) mukaan, kun käytetään lampussa mainittua paristotyppiä. Käyttö muun tyyppisten paristojen kanssa ei ole hyväksyttyä. Kunnossapitoa tai teknisiä ongelmia koskevat kysymykset voi osoittaa OSRAM-asiakaspalveluun osoitteeseen automotive-service@osram.com. *Tuotteen korvaus tuotevirheiden esiintyessä ei-kaupallisessa käytössä.

(N) Tillatt innenfor omfanget til den tyske veitrafikkloven (StVZO) ved bruk av batterltypen notert på lyset. Godkjenningen er ikke gyldig hvis andre typer batterier brukes. Hvis du har spørsmål angående vedlikehold eller tekniske problemer, kan du kontakte OSRAMs kundeservice på automotive-service@osram.com. *Produkterstatning for produktfeil ved ikke-kommersiell bruk.

(DK) Tilladt inden for rammerne af den tyske færdselslov (StVZO), når der anvendes den batterltype, som er anført på lampen. Godkendelsen er ikke gyldig, hvis der anvendes andre batterltyper. Hvis du har spørgsmål vedrørende vedligeholdelse eller tekniske problemer, bedes du kontakte OSRAM-kundeservice via automotive-service@osram.com. *Produktombytning i tilfælde af produktfejl ved brug, som ikke er erhvervsmæssig.

(CZ) Při použití typu baterie uvedeného na světle schváleno v rámci německého zákona o provozu na pozemních komunikacích (StVZO). Schválení není platné při použití jiného typu baterií. Na dotazy ohledně údržby a technických problémů vám odpoví zákaznická linka OSRAM na e-mailu automotive-service@osram.com. *Svítidlo. 2 roky záruka. Náhrada produktů za vadné produkty u nekomerčního použití.

(RUS) Одобрено к использованию в рамках действия Закона о дорожном движении Германии (StVZO) при использовании батарей типа, указанного на фонаре. Одобрение недействительно, если используются батареи другого типа. По вопросам касательно обслуживания или для решения технических проблем свяжитесь со службой по работе с клиентами OSRAM по адресу эл. почты automotive-service@osram.com. *Замена неисправного товара при его использовании не в коммерческих целях. Светильник. W – мощность Вт, V – напряжение В, Цоколь - см. на упаковке. Назначение, срок службы и/или гарантийный срок - см. на упаковке или спрашивать у продавца. Хранить в сухом месте. Не бросать. Сделано в Китае

(KZ) Шамда көрсетілген батарея түріне Германияның жол жүру ережесі туралы заңның аясында (StVZO) қолдануға рұқсат берілген. Басқа түрдегі батареялар пайдаланылған жағдайда, мақұлдау өз күшін жояды. Техникалық қызмет көрсету немесе техникалық ақаулықтар жөнінде сұрақтарыңыз бар болса, OSRAM компаниясының тұтынушыларға қолдау көрсету қызметіне automotive-service@osram.com мекенжайы бойынша хабарласыңыз. *Дұрыс қолданылмаған немесе немесе жөнделмейтін өнімді ауыстыру. жарықтандырғышы. W –қуаттылық Вт, V – кернеу В, цоколь – қаптамадан қараңыз. Тағайындалымын, қызмет мерзімін және/немесе кепілді мерзімін – қаптамадан қараңыз немесе сатушыдан сұраңыз. Құрғақ жерде сақтаңыз. Тастамаңыз. Қытайда жасалған.

(RUS) (KZ) Производитель/Дайындаушы: OSRAM GmbH, Марсель-Бройер-штрассе 6, 80807 Мюнхен, Германия. Импортер/Импорттаушы: ООО «ОСРАМ»/«ОСРАМ» ЖШС, 115230, Россия/Ресей, г. Москва/Мәскеу қ., Варшавское ш., д./үй 47, корпус 4, тел.: +7 499 649 7070

(H) A német közúti közlekedési szabályzat (StVZO) hatálya alatt engedélyezett, ha a fényforráson jelzett akkumulátortípus van használatban. Más típusú akkumulátorok használata esetén a jóváhagyás érvényét veszti. A karbantartással vagy a műszaki problémákkal kapcsolatos kérdésekkel forduljon az OSRAM ügyfélszolgálatához az automotive-service@osram.com e-mail-címen. *Lámpatest. Termékcsere csak nem üzleti célú felhasználás esetén lehetséges. Forgalmazó: OSRAM a.s. Magyarországi Fióktelepe, 1119 Budapest, Fehérvári út 84/A.

(PL) Dopuszczona do użytku zgodnie z niemieckim prawem o ruchu drogowym (StVZO) w przypadku korzystania z typu baterii wskazanego na lampie. Użycie baterii innego typu jest niedozwolone. W razie pytań dotyczących konserwacji lub problemów technicznych należy skontaktować się z działem obsługi klienta firmy OSRAM pod adresem e-mail automotive-service@osram.com. *Oprawa oświetleniowa. 2 lata gwarancji firmy OSRAM. Wymiana produktu w razie jego wady przy niekomercyjnym użytkowaniu. Wyprodukowano w Chinach. OSRAM Sp. z o.o., Aleje Jerozolimskie 94, 00-807 Warszawa.

(SK) Povolené v rámci nemeckého zákona o cestnej premávke (StVZO) pri použití typu batérie uvedeného na žiarovke. Schválenie nie je platné, ak sa používajú iné typy batérií. S otázkami týkajúcimi sa údržby alebo technických problémov sa obráťte na zákaznícky servis spoločnosti OSRAM na e-mailovej adrese automotive-service@osram.com. *Svietidlo. 2 ročná záruka OSRAM. Náhrada produktov za vadné produkty pre nekomerčné použitie.

(SLO) Dovoljeno v skladu s predpisi nemškega zakona o cestnem prometu (StVZO), če uporabljate vrsto baterije, navedeno žarnici. Dobobritev ni veljavna v primeru uporabe drugih vrst baterij. Če imate vprašanja o vzdrževanju ali če imate tehnične težave, pišite oddelku za podporo uporabnikom družbe OSRAM na e-poštni naslov automotive-service@osram.com. *Nadomestni izdelek nekomercialne namene zaradi napak.

(TR) Alman Kara Yolları Trafik Kanunu (StVZO) kapsamında lambanın üzerinde belirtilen akü türü ile birlikte kullanılabilir. Başka tür aküler kullanılıyorsa söz konusu onay geçerli değildir. Bakım veya teknik sorunlar ile ilgili sorularınız için automotive-service@osram.com adresinden OSRAM müşteri hizmetlerine ulaşabilirsiniz. *Armatür. 2 yıl OSRAM garantisi. Ticari amaçlı olmayan kullanımda meydana gelen ürün hatası için ürün yedeği. AEEE Yönetmeliğine Uygundur. Osram Teknolojileri Ticaret A.Ş., Büyükdere Cad. Esentepe Mah. Bahar Sok. No: 13/4, River Plaza Kat:4 Şişli-Istanbul, Phone: +90 212 703 43 00.

(HR) Dopušteno njemačkim Zakonom o cestovnom prometu (StVZO) ako se upotrebljava vrsta baterije koja je navedena na svjetiljci. Odobrenje nije važeće ako se upotrebljavaju druge vrste baterija. Pitanja o održavanju ili tehničkim problemima postaviti možete korisničkoj službi tvrtke OSRAM na adresu e-pošte automotive-service@osram.com. *Svjetiljka. 2 godine OSRAM jamstva. Zamjena proizvoda za nekomercijalnu uporabu zbog nedostataka. Zemlja podrijetla: Kina. Uvoznik: OSRAM d.o.o., Višnjevac 3, 10000 Zagreb, Hrvatska, tel: 01/ 3032 010.

(RO) Conform Regulamentului privind înmatricularea în vederea punerii în circulație (StVZO) este permis când se utilizează tipul de baterie menționat pe lampă. Omologarea nu este valabilă daca sunt folosite alte tipuri de baterii. Pentru întrebări cu privire la întreținere sau la probleme tehnice, contactați serviciul OSRAM de relații cu clienții la automotive-service@osram.com. *Garanție OSRAM 2 ani. Înlocuirea produsului pentru defecte ale acestuia, în uzul non-comercial. Produs în China. OSRAM Romania S.R.L., Strada Italiana nr. 24, Cladirea Arion Green, parter, Cod postal 020976, Sector 2, Bucuresti.

(BG) Разрешено в рамките на немския закон за движение по пътищата (StVZO) при използване на типа батерия, посочен на лампата. Одобрението не е валидно, ако се използват други типове батерии. Ако имате въпроси относно поддръжката или технически проблеми, се свържете с отдела за обслужване на клиенти на OSRAM на имейл адрес automotive-service@osram.com. *Осветително тяло. Замяна продукта за дефекти при непрофесионалнаупотреба. Производител: OSRAM GmbH, Марсел-Бройер-штрасе 6, 80807 Мюнхен, Германия. Доставчик: OSRAM d.o.o., Вишнявац 3, 10000 Загреб, Хърватия, OIB: 42395214255, тел.: +385 1 3032 010, +359 32 348 248.

(EST) Kasutusluba vastavalt Saksamaa liikluseeskirjale (StVZO), kui seda kasutatakse lambil märgitud patarei tüübiga. Muude patareide kasutamisel heakskiit ei kohaldu. Hoolduse või tehniliste probleemide korral võtke ühendust OSRAMi klienditeenindusega (e-post: automotive-service@osram.com). *Toote asendamine tooterikke korral mitte ärilises kasutuses.

(LT) Leidžiama vadovaujantis Vokietijos keliu eismo įstatymo (StVZO) nuostatomis, kai naudojamos ant lemputės nurodyto tipo baterijos. Patvirtinimas negalioja, jei naudojamos kitų tipų baterijos. Nebandykite gaminio atidaryti. Jei turite klausimų apie priežiūrą ar technines problemas, kreipkitės į OSRAM klientų aptarnavimo centrą automotive-service@osram.com. *Gaminio keitimas esant gaminio defektams, kai jis naudojamas ne komerciniais tikslais.

(LV) Lietošana pieļaujama Vācijas ceļu satiksmes noteikumu (StVZO) robežās, izmantojot uz luktura norādīto baterijas tipu. Lietošanas atļauja nav derīga ja tiek izmantotas cita tipa baterijas. Ar jautājumiem par remontdarbiem vai tehniskām problēmām vērsties pie OSRAM klientu servisa, izmantojot e-pasta adresi automotive-service@osram.com. *Produkta aizstāšana gadījumos, ja tam ir kāds defekts, un ja produkts netiek izmantots profesionālos nolūkos.

(SRB) Odobreno u okviru nemačkog Zakona o drumskom saobraćaju (StVZO) kada se koristi vrsta baterije naznačena na lampi. Odobrenje nije važeće ako se koriste druge vrste baterije. Za sva pitanja koja se tiču održavanja ili tehničkih problema, kontaktirajte OSRAM korisničku podršku na automotive-service@osram.com. *Zamena proizvoda za nekomercijalnu upotrebu usled nedostataka.

(UA) Дозволено в межах Закону Німеччини щодо дорожнього руху (StVZO) у разі використання типу батареї, вказаного на лампі. Схвалення не діє, якщо використовуються інші типи батарей. З питань щодо обслуговування або вирішення технічних проблем звертайтеся до служби підтримки OSRAM на адресу електронної пошти automotive-service@osram.com. *Світильник. W – потужність Вт, V – напруга В, Цоколь - див. на упаковці. Призначення, строк служби - див. на упаковці або запитувати у продавця. Зберігати в сухому місці. Не кидати. Термін придатності - необмежений. 2-річна гарантія OSRAM. Замінавиробу у зв'язку з виявленням браку при некомерційномувикористанні.

www.osram.com/am-guarantee

GGVS/ADR

CE UK CA IP54 IK06

C10449057
G15096271
30.03.21

OSRAM GmbH
Nonnendammallee 44
13629 Berlin
Germany
www.osram.com